Brutschrank

IN30

Der Brutschrank I ist überall in der Welt der Forschung, der Medizin, der Pharmazie und der Lebensmittelanalytik sowie der Lebensmittelchemie zu Hause.

Die Heizung dieses Brutschranks ist sowohl auf natürliche Konvektion wie auch auf forcierte Luftumwälzung optimal abgestimmt, daher kann der Lüfter auch komplett abgeschaltet werden und kostbares Beschickungsgut für Forschung, Pharmazie, Medizin und Lebensmittelchemie wird besonders schonend erwärmt.

Auf dieser Seite finden Sie zu unserem Inkubator alle wesentlichen technischen Daten. Für weitere Informationen steht Ihnen unser Vertrieb gerne zur Verfügung. Sollten Sie eine individuelle Sonderlösung benötigen, kontaktieren Sie bitte unsere Technikspezialisten unter myAtmoSAFE@memmert.com.

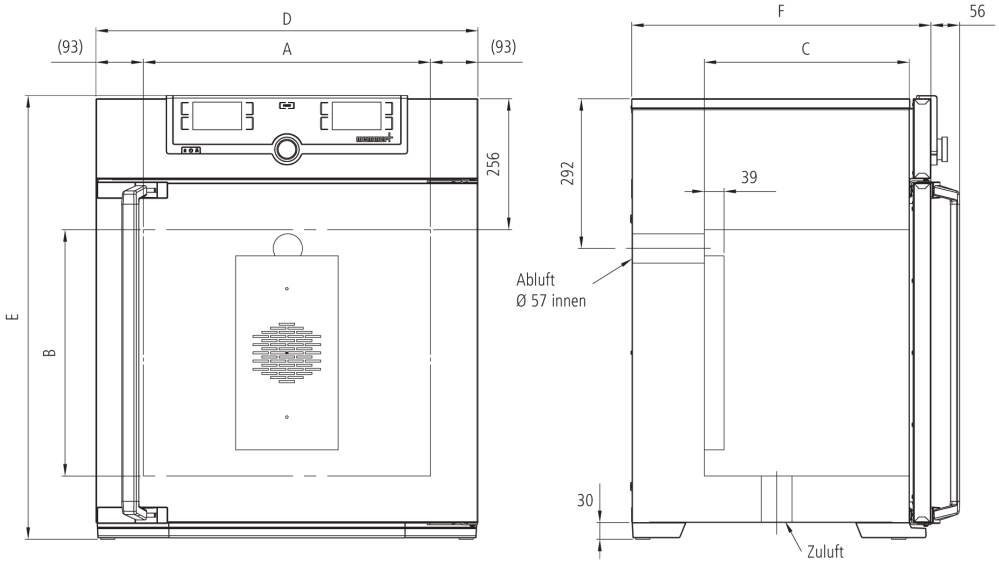

Memmert GmbH + Co. KG | Tel. +49 (0) 9122/925-0 | Fax +49 (0) 9122/145 85 | E-Mail info@memmert.com

Standardkomponentenregelung

ControlCOCKPIT	Adaptiver multifunktionaler digitaler PID-Mikroprozessorregler mit hochauflösendem TFT-Farbgrafikdisplay
Temperatur	1 Pt100 DIN-Klasse A in 4-Leiter-Messung
Timer	Digitale Rückwärtsuhr mit Zielzeitangabe, einstellbar von 1 Min bis 99 Tage

Temperatur

Einstelltemperaturbereich in °C	Mindestens 5°C über Raumtemperatur bis + 80°C
Anzeigenauflösung Temperatursoll- und Istwerte	0,1°C

Regelungstechnik

einstellbare Parameter	Temperatur (Celsius oder Fahrenheit), Abluftklappenstellung, Programmlaufzeit, Zeitzonen, Sommer-/Winterzeit
Funktion SetpointWAIT	Prozesszeit startet erst bei Erreichen der Solltemperatur
Spracheinstellung	Deutsch/Englisch/Spanisch/Französisch
Kalibrieren	drei frei wählbare Temperaturwerte

Lüftung

natürliche Durchlüftung	
Frischluftzufuhr	elektronisch regelbar, einstellbar in 10 %-Schritten
Abluft	Abluftstutzen mit Drosselklappe, elektronisch regelbar

Kommunikation

Programmierung	Auslesen, Verwalten und Organisieren des Datenloggers über Ethernet-Schnittstelle (zeitlich begrenzte Testversion zum Download). USB-Stick mit AtmoCONTROL-Software auf Wunsch als Zubehör erhältlich.
Protokollierung	Speicherung des Programmablaufs bei Stromausfall

Sicherheit

Temperaturüberwachung	einstellbare, elektronische Temperaturüberwachung und mechanischer Temperaturbegrenzer TB Schutzklasse 1 (DIN 12880) zur Heizungsabschaltung ca. 20°C über der max. Schranktemperatur
Selbstdiagnosesystem	zur Fehlerfindung

Memmert GmbH + Co. KG | Tel. +49 (0) 9122/925-0 | Fax +49 (0) 9122/145 85 | E-Mail info@memmert.com

Grundausstattung

Tür	vollisolierte Edelstahltür mit 2-Punkt-Verriegelung (Kompressions-Türverschluß)
Tür	innere Glastür
Einschübe	1 Edelstahl-Gitterrost
Standardlieferumfang	inkl. Werkskalibrierzertifikat bei +37°C
Gehäuse	vollverzinkte Stahlblechrückwand
Innenraum	pflegeleicht, durch Tiefziehverrippung versteift, mit geschützt integrierter 4-Seiten-Rundumbeheizung

Edelstahlinnenraum

	$B_{(A)}$ x $H_{(B)}$ x $T_{(C)}$: 400 x 320 x 250 mm
	Volumen 32 l
	Max. Belastung pro Gerät: 60 kg

Strukturedelstahlgehäuse

	$B_{(D)}$ x $H_{(E)}$ x $T_{(F)}$: 585 x 704 x 434 mm

Elektrische Daten

Spannung **Leistungsaufnahme**	230 V, 50/60 Hz ca. 1600 W
Spannung **Leistungsaufnahme**	115 V, 50/60 Hz ca. 800 W

Verpackungs-/Versanddaten

Die Geräte müssen in stehendem Zustand transportiert werden!

Statistische Warennummer	8419 8998
Ursprungsland	Bundesrepublik Deutschland
WEEE-Reg.-Nr.	DE 66812464
	Abmessungen inkl. Karton B x H x T: 660 x 890 x 650 mm
	Nettogewicht ca. 48 kg
	Bruttogewicht Karton ca. 64 kg

Memmert GmbH + Co. KG | Tel. +49 (0) 9122/925-0 | Fax +49 (0) 9122/145 85 | E-Mail info@memmert.com

Standardgeräte sind sicherheitsgeprüft und tragen die Zeichen:

Memmert GmbH + Co. KG | Tel. +49 (0) 9122/925-0 | Fax +49 (0) 9122/145 85 | E-Mail info@memmert.com